MANUAL DEL OPERADOR

1/2 PULG. 18 VOLTS TALADRO DE PERCUSIÓN DE DOS VELOCIDADES / INVERTIBLE

R841150

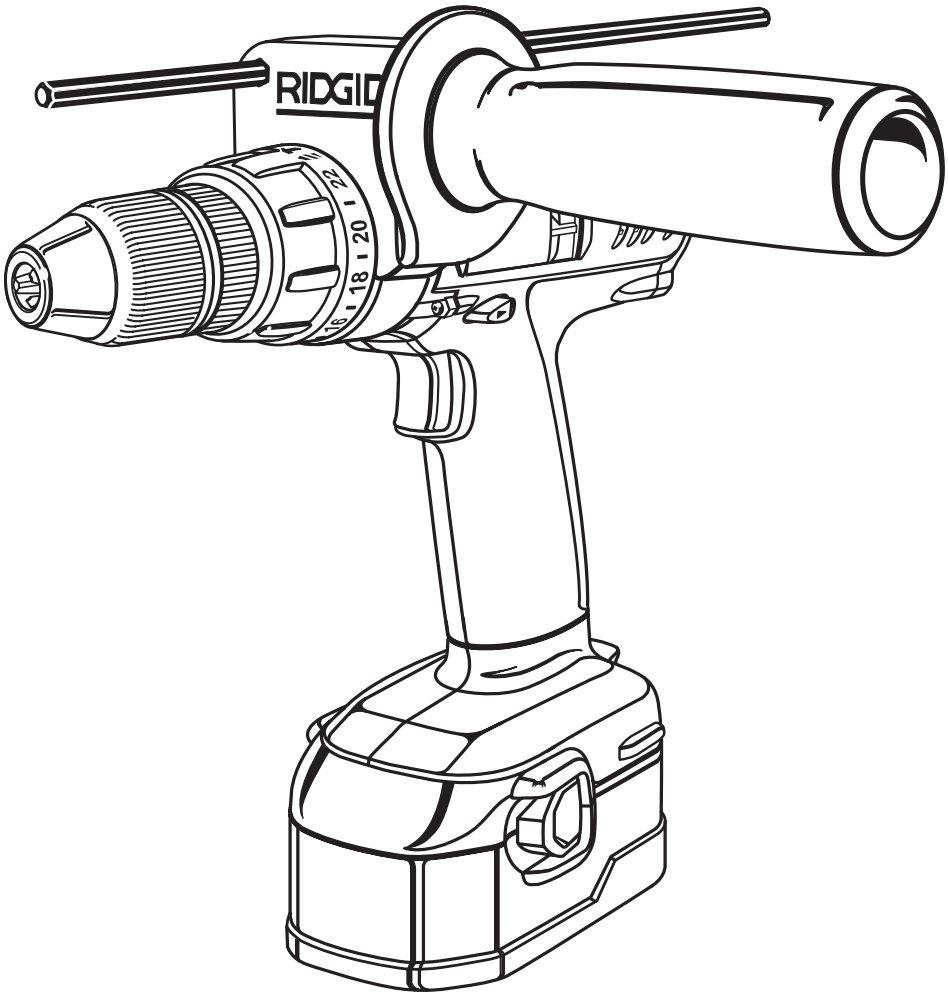

Su taladro de percusión ha sido diseñado y fabricado de conformidad con nuestras estrictas normas para brindar fiabilidad, facilidad de uso y seguridad para el operador. Con el debido cuidado, le brindará muchos años de sólido y eficiente funcionamiento.

ADVERTENCIA:
Para reducir el riesgo de lesiones, el usuario debe leer y comprender el manual del operador antes de usar este producto.

Le agradecemos la compra de un producto RIDGID.

GUARDE ESTE MANUAL PARA FUTURAS CONSULTAS

ÍNDICE DE CONTENIDO

- Introducción 2
- Reglas de seguridad generales ..... 3 - 4
- Reglas de seguridad específicas 4
- Instrucciones de seguridad importantes para el cargador 5
- Símbolos 6
- Características 7-8
- Desempaquetado 9
- Funcionamiento ..... 10 - 17
- Mantenimiento ..... 18 - 19
- Garantía 20
- Información sobre servicio al consumidor 24

INTRODUCCIÓN

El taladro de percusión inalámbrico de 18 voltios ofrece numerosas características que hacen el uso del mismo más placentero y agradable. En el diseño de este producto se ha conferido prioridad a la seguridad, el desempeño y la fiabilidad, por lo cual se facilita su operación y su mantenimiento.

ADVERTENCIA:

No intente utilizar este producto sin haber leído y comprendido totalmente el manual del operador. Preste cuidadosa atención a las reglas de seguridad y a los avisos de peligro, advertencia y precaución. Si utiliza correctamente el producto, y sólo para los fines especificados, le brindará muchos años de servicio seguro y fiable.

Busque este símbolo, el cual señala importantes medidas de precaución. Significa ¡¡¡atención!!! Tiene que ver con su seguridad.

ADVERTENCIA:

Cualquier herramienta eléctrica en funcionamiento puede lanzar objetos hacia los ojos, lo cual puede causar serios daños a los mismos. Antes de comenzar a utilizar una herramienta motorizada, póngase siempre gafas de seguridad o anteojos protectores con protección lateral y careta completa si es necesario. Recomendamos la careta protectora de visión amplia encima de los anteojos normales, o los anteojos protectores estándar con protección lateral. Siempre póngase protección ocular con la marca de cumplimiento de la norma ANSI Z87.1.

REGLAS DE SEGURIDAD GENERALES

⚠ ¡ADVERTENCIA!
LEA Y COMPRENDA TODAS LAS INSTRUCCIONES. El incumplimiento de las instrucciones señaladas abajo puede causar descargas eléctricas, incendios y lesiones corporales serias.

GUARDE ESTAS INSTRUCCIONES

Área de trabajo

- **Mantenga limpia y bien iluminada el área de trabajo**. Una mesa de trabajo mal despejada y una mala iluminación son causas comunes de accidentes.
- **No utilice herramientas motorizadas en atmósferas explosivas, como las existentes alrededor de líquidos, gases y polvos inflamables.** Las herramientas eléctricas generan chispas que pueden encender el polvo y los vapores inflamables.
- **Mantenga alejados a los circunstantes, niños y demás presentes al utilizar una herramienta eléctrica.** Toda distracción puede causar la pérdida del control de la herramienta.

Seguridad en el manejo de equipo eléctrico

- **Toda herramienta de pilas, ya sea de pilas integradas o de paquete de pilas separado, debe recargarse únicamente con el cargador especificado para las pilas.** Un cargador que puede ser adecuado para un tipo de pilas puede significar un riesgo de incendio si se emplea con otro tipo de pilas.
- **Utilice las herramientas de pilas sólo con el paquete de pilas específicamente indicado.** El empleo de pilas diferentes puede presentar un riesgo de incendio.
- **Cargue las pilas solamente con el cargador indicado.**

MODELO	PAQUETE DE PILAS	CARGADOR
R841150	130254003	140276002
		140276001

- **No maltrate el cordón eléctrico. Para trasladar el cargador nunca lo sostenga del cordón. Mantenga el cordón alejado del calor, del aceite, de bordes afilados y de piezas móviles. Cambie de inmediato todo cordón eléctrico dañado.** Los cordones dañados pueden causar incendios.

Seguridad personal

- **Permanezca alerta, preste atención a lo que esté haciendo y use el sentido común al utilizar herramientas eléctricas. No utilice la herramienta si está cansado o se encuentra bajo los efectos de alguna droga, alcohol o medicamento.** Un momento de inatención al utilizar una herramienta eléctrica puede causar lesiones corporales serias.
- **Vístase adecuadamente. No vista ropas holgadas ni joyas. Recójase el cabello si está largo. Mantenga el cabello, la ropa y los guantes alejados de las piezas móviles.** Las ropas holgadas y las joyas, así como el cabello largo, pueden engancharse en las piezas móviles.
- **Evite el arranque accidental de la unidad. Asegúrese de que el interruptor esté en la posición de aseguramiento o de apagado antes de instalar el paquete de pilas.** Llevar las herramientas con el dedo en el interruptor o instalar el paquete de pilas en la herramienta con el interruptor puesto es causa común de accidentes.
- **Retire toda llave o herramienta de ajuste antes de encender la herramienta eléctrica.** Toda llave o herramienta de ajuste dejada en una pieza giratoria de la herramienta eléctrica puede causar lesiones corporales.
- **No estire el cuerpo para alcanzar mayor distancia. Mantenga una postura firme y buen equilibrio en todo momento.** La firmeza de los pies y el equilibrio permiten un mejor control de la herramienta en situaciones inesperadas.
- **Use equipo de seguridad. Siempre póngase protección ocular.** Cuando lo exijan las circunstancias debe ponerse careta contra el polvo, zapatos de seguridad antideslizantes, casco o protección auditiva.

Empleo y cuidado de la herramienta

- **Utilice prensas o cualquier otro medio práctico de asegurar y sostener la pieza de trabajo en una plataforma segura.** Sostener la pieza con la mano o contra el cuerpo es inestable y puede causar una pérdida de control.
- **No fuerce la herramienta. Utilice la herramienta adecuada al trabajo.** La herramienta adecuada efectúa el trabajo mejor y de manera más segura, si además se maneja a la velocidad para la que está diseñada.
- **No utilice la herramienta si el interruptor no enciende o no apaga.** Una herramienta que no puede controlarse con el interruptor es peligrosa y debe repararse.
- **Desconecte el paquete de pilas de la herramienta o ponga el interruptor en la posición de inmovilización o de apagado antes de efectuar ajustes, de cambiar accesorios o de guardar la herramienta.** Tales medidas preventivas de seguridad reducen el riesgo de arrancar accidentalmente la herramienta.
- **Guarde toda herramienta desocupada fuera del alcance de los niños y de toda persona no capacitada en el uso de la misma.** Las herramientas son peligrosas en manos de personas no capacitadas en el uso de las mismas.
- **Cuando no esté usando el paquete de pilas, manténgalo alejado de todo objeto metálico como: clips, monedas, llaves, clavos, tornillos y otros objetos metálicos pequeños que puedan establecer conexión entre ambas terminales.** Establecer una conexión directa entre las dos terminales puede causar chispas, quemaduras o incendios.
- **Dé mantenimiento con cuidado a las herramientas. Mantenga las herramientas de corte afiladas y limpias.** Las herramientas de corte bien cuidadas y con bordes bien afilados, tienen menos probabilidad de atascarse en la pieza de trabajo y son más fáciles de controlar.
- **Revise para ver si hay desalineación o atoramiento de piezas móviles, ruptura de piezas o toda otra condición que pueda afectar el funcionamiento de la herramienta. Si se daña la herramienta, llévela a servicio antes de volver a utilizarla.** Numerosos accidentes son causados por herramientas mal cuidadas.
- **Sólo utilice accesorios recomendados por el fabricante para cada modelo en particular.** Accesorios que pueden ser adecuados para una herramienta pueden significar un riesgo de lesiones si se emplean con otra herramienta.
- **Mantenga la herramienta y el mango secos, limpios y sin aceite ni grasa.** Siempre utilice un paño limpio para la limpieza de la unidad. Nunca utilice fluidos para frenos, gasolina, productos a base de petróleo ni solventes fuertes para limpiar la herramienta. Con el cumplimiento de esta regla se reduce el riesgo de una pérdida de control y el deterioro del alojamiento de plástico de la unidad.

REGLAS DE SEGURIDAD GENERALES

SERVICIO

- **El servicio de la herramienta sólo debe ser efectuado por personal de reparación calificado.** Todo servicio o mantenimiento efectuado por personal no calificado puede significar un riesgo de lesiones.
- **Al dar servicio a una herramienta, sólo utilice piezas de repuesto idénticas. Siga las instrucciones señaladas en la sección "Mantenimiento" de este manual.** El empleo de piezas no autorizadas o el incumplimiento de las instrucciones de mantenimiento puede significar un riesgo de descarga eléctrica o de lesiones.

REGLAS DE SEGURIDAD ESPECÍFICAS

- **Sujete la herramienta por las superficies aisladas de sujeción al efectuar una operación en la cual la herramienta de corte pueda entrar en contacto con cables ocultos.** Todo contacto de una herramienta con un cable cargado también carga las piezas metálicas expuestas de la herramienta y da una descarga eléctrica al operador.

REGLAS ADICIONALES DE MANEJO SEGURO DE LA UNIDAD

- **Familiarícese con la herramienta eléctrica. Lea cuidadosamente el manual del operador. Aprenda sus usos y limitaciones, así como los posibles peligros específicos de esta herramienta.** Con el cumplimiento de esta regla se reduce el riesgo de una descarga eléctrica, incendio o lesión seria.
- **Siempre use anteojos de seguridad con protección lateral.** Los anteojos comunes sólo tienen lentes resistentes a los impactos. NO son anteojos de seguridad. Con el cumplimiento de esta regla se reduce el riesgo de posibles lesiones oculares.

REGLAS IMPORTANTES PARA LAS HERRAMIENTAS DE PILAS

- **Las herramientas de pilas no se necesitan conectar a una toma de corriente; por lo tanto, siempre están en condiciones de funcionamiento. Esté consciente de los posibles peligros cuando no esté usando la herramienta de pilas o cuando esté cambiando los accesorios de la misma.** Con el cumplimiento de esta regla se reduce el riesgo de una descarga eléctrica, incendio o lesión corporal seria.
- **No coloque herramientas de pilas ni las pilas mismas cerca del fuego o del calor.** De esta manera se reduce el riesgo de explosiones y de lesiones.
- **ADVERTENCIA:** Las pilas emanan gas de hidrógeno y pueden explotar en presencia de una fuente de inflamación, como una luz guía. Para reducir el riesgo de lesiones corporales serias, nunca use un producto inalámbrico en presencia de llamas vivas. La explosión de una pila puede lanzar fragmentos y compuestos químicos. Si ha quedado expuesto a la explosión de una pila, lávese de inmediato con agua.
- **No cargue herramientas de pilas en lugares mojados o húmedos.** Con el cumplimiento de esta regla se reduce el riesgo de una descarga eléctrica.
- **Para obtener resultados óptimos, debe cargar la herramienta de pilas en un lugar donde la temperatura esté entre 50 °F (10 °C) y 100 °F (38 °C). No guarde la herramienta al aire libre ni en el interior de ningún vehículo.**
- **En condiciones extremas de uso o temperatura las pilas pueden presentar fugas de sustancias químicas. Si el líquido llega a tocarle la piel, lávese de inmediato con agua y jabón, y después neutralice los efectos con jugo de limón o vinagre. Si le entra líquido en los ojos, láveselos con agua limpia por lo menos 10 minutos, y después busque de inmediato atención médica.** Con el cumplimiento de esta regla se reduce el riesgo de lesiones corporales serias.

IMPORTANTES INSTRUCCIONES DE SEGURIDAD PARA EL CARGADOR

⚠ ADVERTENCIA:

Lea y comprenda todas las instrucciones. El incumplimiento de las instrucciones señaladas abajo puede causar descargas eléctricas, incendios y lesiones corporales serias.

- **Nunca vuelva a utilizar una pila que haya sufrido una caída o un golpe sólido.** Las pilas dañadas pueden sufrir explosiones. Deseche toda pila que haya sufrido una caída. La inobservancia de esta advertencia puede causar lesiones corporales serias.
- **Guarde estas instrucciones. Este manual contiene importantes instrucciones de seguridad y funcionamiento del cargador.**
- **Antes de emplear el cargador de pilas lea todas las instrucciones y las marcas precautorias del manual, del cargador y del producto con el cual se utiliza dicho cargador.** Con el cumplimiento de esta regla se reduce el riesgo de una descarga eléctrica, incendio o lesión corporal seria.
- **PRECAUCIÓN: Para reducir el riesgo de lesiones, sólo cargue pilas recargables de níquel-cadmio. Otros tipos de pilas pueden estallar y causar lesiones corporales y daños físicos.** Con el cumplimiento de esta regla se reduce el riesgo de una descarga eléctrica, incendio o lesión corporal grave.
- **No exponga el cargador a condiciones húmedas o mojadas.** Con el cumplimiento de esta regla se reduce el riesgo de una descarga eléctrica, incendio o lesión corporal seria.
- **El uso de un accesorio no recomendado o vendido por el fabricante del cargador de pilas puede significar un riesgo de incendio, descarga eléctrica o lesiones a las personas.** Con el cumplimiento de esta regla se reduce el riesgo de una descarga eléctrica, incendio o lesión corporal seria.
- **Para reducir el riesgo de daños al cuerpo y al cordón eléctrico del cargador, al desconectar éste tire de la clavija, no del cordón.** Con el cumplimiento de esta regla se reduce el riesgo de una descarga eléctrica, incendio o lesión corporal seria.
- **Asegúrese de que el cordón eléctrico esté ubicado de tal manera que nadie lo pise o se tropiece con él, ni el cordón quede sujeto a daños ni tensiones.** Con el cumplimiento de esta regla se reduce el riesgo de lesiones corporales serias.
- **No maltrate el cordón eléctrico. Nunca porte la herramienta sujetándola por el cordón eléctrico, ni tire del mismo para desconectarla de la toma de corriente. Mantenga el cordón eléctrico alejado del calor, del aceite y de los bordes afilados.** El cumplimiento de esta norma reducirá el riesgo de una descarga eléctrica o incendio.
- **Debe evitarse el empleo de un cordón de extensión a menos que sea absolutamente necesario.** El empleo de un cordón de extensión inadecuado puede significar un riesgo de incendio o descarga eléctrica. Si es necesario utilizar un cordón de extensión, asegúrese:
  a. De que las patillas de la clavija del cordón de extensión vengan en el mismo número, tamaño y forma que las de la clavija del cargador.
  b. Que el cordón de extensión está alambrado correctamente y en buenas condiciones eléctricas, y
  c. Que el tamaño del alambre es del tamaño suficiente para el amperaje de CA nominal del cargador como se especifica a continuación:

Long. cordón (pies)	25'	50'	100'
Calibre cond. (AWG)	16	16	16

Nota: AWG = Calibre conductores norma americana

- **No utilice el cargador si está dañado el cordón o la clavija. Si está dañada una pieza, debe cambiarla de inmediato un técnico de servicio calificado.** Con el cumplimiento de esta regla se reduce el riesgo de una descarga eléctrica, incendio o lesión corporal seria.
- **No utilice el cargador si el mismo ha sufrido una caída, un golpe sólido o un daño de cualquier tipo; llévelo a un técnico de servicio calificado.** Con el cumplimiento de esta regla se reduce el riesgo de una descarga eléctrica, incendio o lesión corporal seria.
- **No desarme el cargador; llévelo a un técnico de servicio calificado cuando necesite servicio o reparación. Si se rearma la unidad de manera incorrecta, puede presentarse un riesgo de descarga eléctrica o incendio.** Con el cumplimiento de esta regla se reduce el riesgo de una descarga eléctrica, incendio o lesión corporal seria.
- **Para reducir el riesgo de una descarga eléctrica, desconecte el cargador de la toma de corriente antes de iniciar una tarea de mantenimiento o de limpieza. Apagando los controles no se reduce este riesgo.** Con el cumplimiento de esta regla se reduce el riesgo de una descarga eléctrica, incendio o lesión corporal seria.
- **Cuando no esté en uso el cargador desconéctelo de la alimentación eléctrica.** Con el cumplimiento de esta regla se reduce el riesgo de una descarga eléctrica, incendio o lesión corporal seria.
- **Guarde estas instrucciones. Consúltelas con frecuencia y empléelas para instruir a otras personas que puedan utilizar esta herramienta. Si presta a alguien esta herramienta, facilítele también las instrucciones.** Con el cumplimiento de esta regla se reduce el riesgo de una descarga eléctrica, incendio o lesión corporal seria.

⚠ ADVERTENCIA:

Algunos polvos generados al efectuarse operaciones de lijado, aserrado, esmerilado, taladrado y de otros tipos en la construcción, contienen compuestos químicos sabidamente causantes de cáncer, defectos congénitos y otras afecciones del aparato reproductor. Algunos ejemplos de estas sustancias químicas son:

- plomo de las pinturas a base de plomo,
- silicio cristalino de los ladrillos, del cemento y de otros productos de albañilería, y
- arsénico y cromo de la madera químicamente tratada.

El riesgo de la exposición corporal a estos compuestos varía, según la frecuencia con que se realice este tipo de trabajo. Para reducir la exposición personal a este tipo de compuestos: trabaje en áreas bien ventiladas, y con equipo de seguridad aprobado, tal como las caretas para el polvo especialmente diseñadas para filtrar partículas microscópicas.

GUARDE ESTAS INSTRUCCIONES

SÍMBOLOS

Importante: Es posible que se empleen en la herramienta algunos de los siguientes símbolos. Le suplicamos estudiarlos y aprender su significado. Una correcta interpretación de estos símbolos le permitirá utilizar mejor y de manera más segura la herramienta.

SÍMBOLO	NOMBRE	DENOMINACIÓN/EXPLICACIÓN
V	Voltios	Voltaje
A	Amperios	Corriente
Hz	Hertzios	Frecuencia (ciclos por segundo)
W	Vatios	Potencia
min	Minutos	Tiempo
∿	Corriente alterna	Tipo de corriente
⎓	Corriente continua	Tipo o característica de corriente
n_0	Velocidad en vacío	Velocidad de rotación, en vacío
⧈	Fabricación Clase II	Fabricación con doble aislamiento
.../min	Por minuto	Revoluciones, carreras, velocidad superficial, órbitas, etc., por minuto
⚠	Alerta de seguridad	Precauciones para su seguridad
	Lea el manual del operador	Para reducir el riesgo de lesiones, el usuario debe leer y comprender el manual del operador antes de usar este producto.
	Protección ocular	Siempre use gafas de seguridad o anteojos protectores con protección lateral y una careta protectora completa al utilizar este producto.
	Alerta de condiciones húmedas	No exponga la unidad a la lluvia ni la use en lugares húmedos.

El propósito de los símbolos de seguridad es llamar la atención sobre posibles peligros. Los símbolos de seguridad con sus respectivas explicaciones deben observarse cuidadosamente y comprenderse. Los avisos de advertencia de seguridad no eliminan por sí mismos ningún peligro. Las instrucciones y advertencias que ofrecen no sustituyen ninguna medida de prevención de accidentes.

SíMBOLO	SIGNIFICADO
⚠	**PELIGRO:** Indica una situación peligrosa inminente, la cual, si no se evita, causará la muerte o lesiones serias.
⚠	**ADVERTENCIA:** Indica una situación peligrosa posible, la cual, si no se evita, podría causar la muerte o lesiones serias.
⚠	**PRECAUCIÓN:** Indica una situación peligrosa posible, la cual, si no se evita, podría causar lesiones menores o leves. También puede aparecer para alertar contra el empleo de prácticas inseguras que puedan causar daños físicos.
Nota:	Ofrece información adicional en relación con el manejo o el mantenimiento del equipo.

CARACTERÍSTICAS

ESPECIFICACIONES

Portabrocas	1/2 pulg. (13 mm) sin llave
Motor	18 Voltios C.C.
Interruptor	Velocidad variable
Engranaje	2 velocidades
Velocidad en vacío	
Velocidad del taladro	0-400 / 0-1600 rev./min.
Velocidad de percusión	0-6400/0-25,600 rev./min
Embrague	24 posiciones
Corriente del cargador	120 V, 60 Hz, sólo C.A.
Tiempo de carga	30 minutos
Par torsor	580 in.lb.

Antes de usar esta herramienta, familiarícese con todas las características de funcionamiento y requisitos de seguridad de la misma. No obstante, no permita que su familarización con la herramienta lo vuelva descuidado.

Este nuevo taladro de percusión ofrece las siguientes características. *Vea la figura 1.*

PORTABROCAS SIN LLAVE

El taladro de percusión dispone de un portabrocas sin llave que permite apretar o aflojar a mano la broca en las mordazas del portabrocas.

INTERRUPTOR

El taladro de percusión tiene un interruptor de velocidad variable situado en un lugar muy conveniente.

SEGURO DEL INTERRUPTOR

El gatillo del interruptor puede asegurarse en la posición de apagado (**OFF / POSICIÓN CENTRAL DE SEGURO)**. Esta característica ayuda a reducir la posibilidad de arrancar accidentalmente la unidad cuando no está usándose.

ENGRANAJE DE DOS VELOCIDADES

El taladro de percusión dispone de un engranaje de dos velocidades para girar a velocidad baja, posición **(1)** o alta, posición **(2)**. Hay un interruptor deslizante en la parte superior del taladro para seleccionar velocidad baja, posición **(1)** o alta, posición **(2)**.

SELECTOR DE MARCHA ADELANTE/ATRÁS (SELECTOR DE SENTIDO DE ROTACIÓN)

El taladro de percusión dispone de un selector de marcha adelante/atrás arriba del gatillo del interruptor.

MANGO AUXILIAR

Este taladro está equipado de un mango auxiliar para facilitar su manejo y evitar la pérdida de control.

BARRA DE CALIBRE DE PROFUNDIDAD

Con el taladro de percusión se suministra una barra de calibre de profundidad para ayudar a controlar la profundidad de los orificios taladrados.

COMPARTIMIENTO DE BROCAS

Cuando no están utilizándose las brocas suministradas con el taladro de percusión, pueden colocarse en el compartimiento situado en la parte posterior del alojamiento del motor.

CARGADOR

El cargador de doble conexión carga dos pilas a la vez. Está equipado de un ventilador que pone las pilas a una temperatura óptima para lograr una operación de carga más eficiente y una vida de servicio de las pilas más larga. El cargador dispone de una característica para colgarse, un “bocallave”, que permite guardarlo de manera conveniente y economizadora de espacio. Los tornillos deben instalarse a una distancia central entre sí de 4-1/8 pulg. (10.5 cm).

CARACTERÍSTICAS

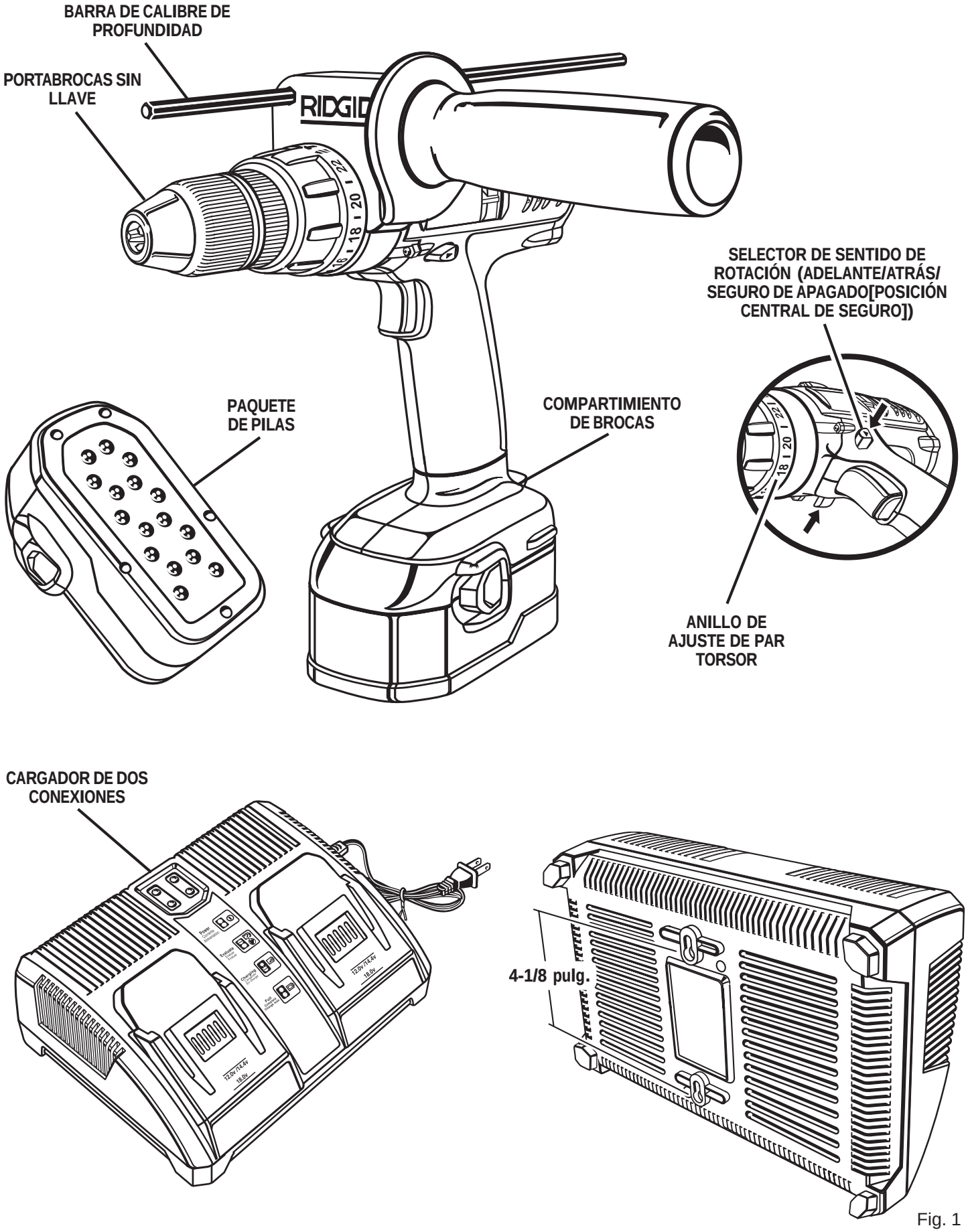

Fig. 1

DESEMPAQUETADO

INSTRUCCIONES

Al desempaquetar la herramienta:

- Extraiga cuidadosamente de la caja la herramienta y los accesorios.
- Asegúrese de que estén presentes todos los artículos enumerados en la lista de empaquetado.
- Inspeccione cuidadosamente la herramienta para asegurarse de que no haya sufrido ninguna rotura o daño durante el transporte.
- No deseche el material de empaquetado hasta que haya inspeccionado cuidadosamente la herramienta y la haya utilizado satisfactoriamente.
- Si hay alguna parte dañada o faltante, llame al 1-866-539-1710, donde le brindaremos asistencia.

LISTA DE EMPAQUETADO

Taladro de percusión de dos velocidades, de 1/2 pulg. (13 mm)

Cargador

Paquete de pilas (2)

Mango auxiliar

Punta de destornillador doble

Manual del operador

⚠ ADVERTENCIA:
Si faltan piezas, no utilice la herramienta sin haber reemplazado todas las piezas faltantes. La inobservancia de esta advertencia puede causar lesiones corporales serias.

FUNCIONAMIENTO

⚠ ADVERTENCIA:

No permita que su familarización con el taladro de percusión lo vuelva descuidado. Tenga presente que un descuido de un instante es suficiente para causar una lesión seria.

CARGA DEL PAQUETE DE PILAS

El paquete de pilas de esta herramienta se ha enviado con carga baja para evitar posibles problemas. Por lo tanto, debe cargarlo hasta que la luz en el frente del cargador cambie de verde destellante a verde continuo.

Nota: Las pilas no alcanzan su carga completa la primera vez que se cargan. Se requieren varios ciclos (de taladrado y carga) para que puedan cargarse completamente. Esto es normal con las pilas de níquel-cadmio.

PARA CARGAR EL PAQUETE DE PILAS

- Sólo cargue el paquete de pilas con el cargador suministrado.
- **Asegúrese de que el suministro de voltaje sea sólo el casero normal, de 120 voltios, 60 Hz, CA.**
- Conecte el cargador al suministro de voltaje.
- Coloque el paquete de pilas en el cargador; para ello, alinee las costillas realzadas del paquete de pilas con la ranuras del cargador, y después introduzca aquél en éste. *Vea la figura 2.*
- Después del uso normal, se requieren 30 minutos de tiempo de carga para lograr una recarga completa.
- El paquete de pilas se siente un poco caliente al tocarse mientras está cargándose. Esto es normal y no indica ningún problema.
- **No** coloque el cargador en ninguna área extremadamente calurosa o fría. Funciona mejor a una temperatura normal del interior.
- Una vez que se hayan cargado completamente las pilas, desconecte el cargador del suministro de energía eléctrica y retire el paquete de pilas.

INFORMACIÓN IMPORTANTE PARA RECARGAR EL PAQUETE DE PILAS CUANDO ESTÁ CALIENTE

El paquete de pilas se calienta si se usa continuamente el taladro. El paquete de pilas de esta herramienta se carga más rápida y eficientemente cuando está a temperatura más baja.

El ventilador interno de este cargador se enciende automáticamente cuando se introduce un paquete de pilas caliente. El aire circula por la pila, poniendo ésta a una temperatura óptima de carga, gracias a lo cual se disminuye el tiempo requerido para iniciar una carga rápida del paquete y se extende la vida de servicio de la pila.

Cuando el paquete de pilas se descarga y está caliente, el diodo luminiscente verde se apaga y el rojo comienza a destellar.

Cuando el paquete de pilas se enfría hasta una temperatura de 104 °F (40 °C) aproximadamente, en el cargador se activa automáticamente el modo de carga rápida.

Si el diodo lumniscente rojo continúa destellando más de 90 minutos, y el diodo verde permanece apagado, esto puede indicar un daño en el paquete de pilas que impide la carga de éste.

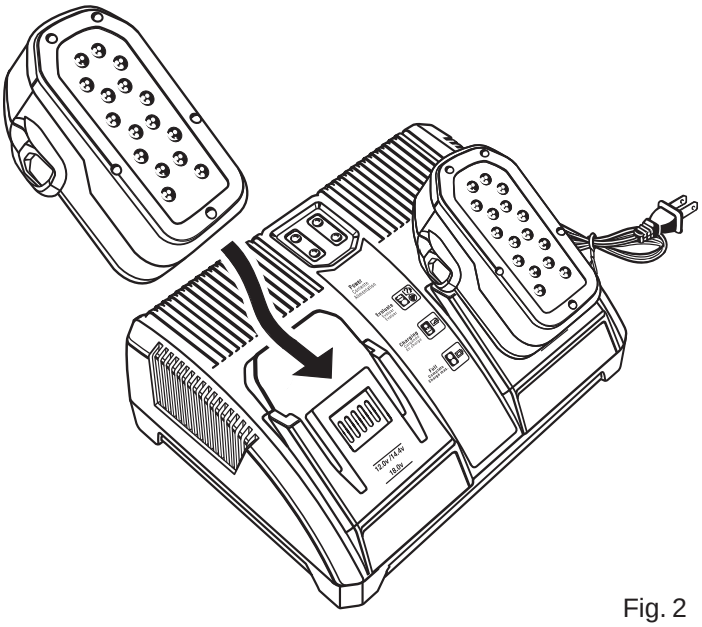

Fig. 2

INFORMACIÓN IMPORTANTE PARA RECARGAR EL PAQUETE DE PILAS CUANDO ESTÁ FRÍO

Si el paquete de pilas está abajo del intervalo de temperatura normal, el diodo luminiscente rojo comienza a destellar y el verde se apaga. Cuando el paquete de pilas se calienta a una temperatura superior a 41 °F (5 °C), en el cargador se activa automáticamente el modo de carga rápida.

Nota: Para recargar normalmente las pilas, consulte la sección "**CARGA DEL PAQUETE DE PILAS**". Si el cargador no carga el paquete de pilas en circunstancias normales, regréselo **junto con el** cargador al centro de reparación más cercano, para que los revisen eléctricamente. Para obtener información sobre el centro de reparación más cercano, llame al 1-866-539-1710.

LIMPIEZA DE LAS ABERTURAS DE VENTILACIÓN DEL CARGADOR

El ventilador de este cargador desempeña su función con mayor eficiencia si se mantienen libres de polvo y otras basuras las aberturas de ventilación y orificios. Revise periódicamente las aberturas de ventilación, y con un cepillo fino elimine el polvo y demás basura de las aberturas de aire y orificios.

⚠ PRECAUCIÓN:

Si no se enciende ningún diodo luminiscente, retire de inmediato del cargador el paquete de pilas para evitar dañar éste. Devuelva el paquete de pilas y el cargador al centro de servicio más cercano para revisión o reemplazo. También, si al retirar el paquete de pilas del cargador ningún diodo luminiscente enciende, devuelva tanto el paquete de pilas como el cargador al centro de servicio más cercano. No inserte otro paquete de pilas en el cargador. Un cargador dañado puede dañar un paquete de pilas.

FUNCIONAMIENTO

FUNCIONAMIENTO DE LOS DIODOS LUMINISCENTES DEL CARGADOR

Vea la figura 3.

DIODO INDICADOR		PAQUETE DE PILAS	DIODO ROJO	DIODO VERDE	ACCIÓN
Power Corriente Alimentation	Corriente	Sin paquete de pilas	ENCENDIDO	APAGADO	Presto para cargar el paquete de pilas
Evaluate Evaluar Evaluer	Evaluación	Paquete de pilas caliente	Destellando	APAGADO	Cuando la temperatura del paquete de pilas baja al nivel normal, en el cargador se activa el modo de carga rápida
	Evaluación	Paquete de pilas frío	Destellando	APAGADO	Cuando la temperatura del paquete de pilas sube al nivel normal, en el cargador se activa el modo de carga rápida
	Evaluación	Sumamente descargado	Destellando	APAGADO	El cargador precarga el paquete de pilas hasta que alcanza el voltaje normal, y después se activa el modo de carga rápida
	Evaluación	Corto en el termistor	Destellando	APAGADO	Si el diodo lumniscente rojo continúa destellando más de 90 minutos, y el diodo verde permanece apagado, esto puede indicar un daño en el paquete de pilas
Charging Cargando En charge	Cargando	Carga rápida	ENCENDIDO	Destellando	Carga rápida en 30 minutos
Full Completo Charge max.	Completa	Carga lenta	APAGADO	ENCENDIDO	Carga rápida completa. El cargador conserva el modo de carga.

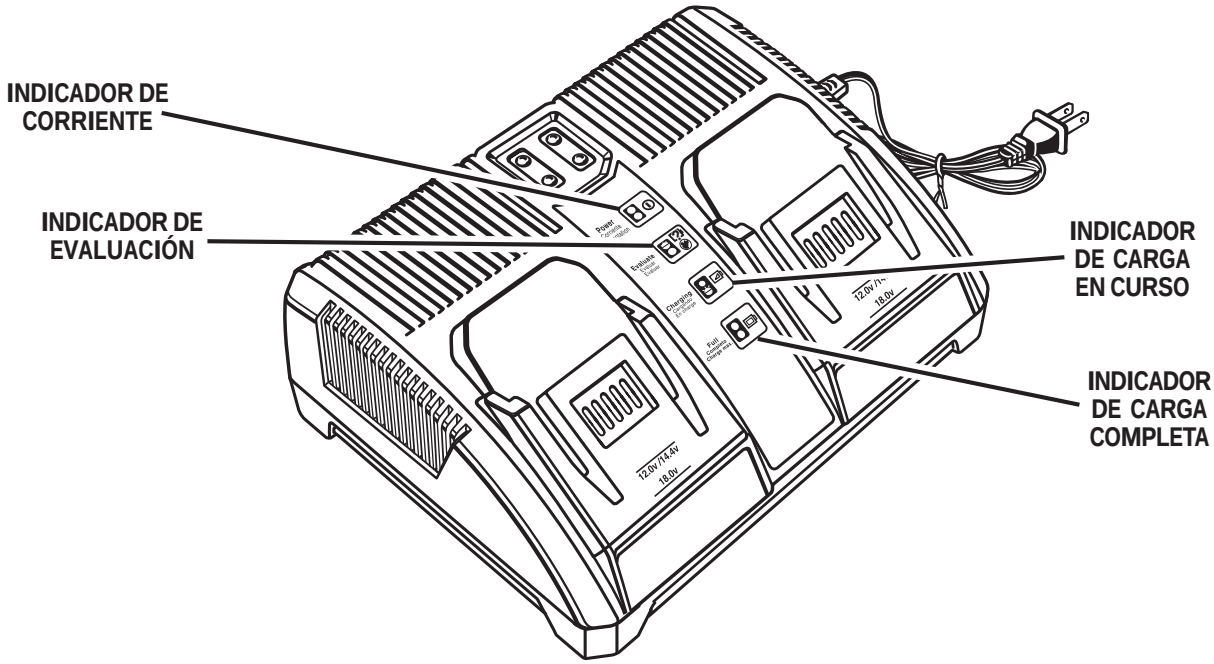

Fig. 3

FUNCIONAMIENTO

INSTALACIÓN DEL PAQUETE DE PILAS

- Asegure el gatillo del interruptor del taladro; para ello, coloque el selector de sentido de rotación (adelante-atrás) en la posición central. *Vea la figura 4.*
- Coloque el paquete de pilas en el taladro. Alinee la costilla realzada del paquete de pilas con la ranura situada en el interior del taladro. *Vea la figura 5.*
- Asegúrese de que los pestillos situados en ambos lados del paquete de pilas entren completamente en su lugar con un chasquido y de que el paquete quede bien fijo en el taladro antes de empezar a utilizar éste.

⚠ PRECAUCIÓN:

Al colocar el paquete de pilas en la herramienta, asegúrese que la costilla realzada del mismo quede alineada con la corredera situada en la parte inferior del taladro y de que los pestillos entren adecuadamente en su lugar con un chasquido. Si no se monta debidamente el paquete de pilas pueden dañarse los componentes internos.

DESMONTAJE DEL PAQUETE DE PILAS

- Asegure el gatillo del interruptor del taladro; para ello, coloque el selector de sentido de rotación en la posición central. *Vea la figura 4.*
- Localice los pestillos situados en el lado del paquete de pilas y oprímalos para liberar éste del taladro. *Vea la figura 5.*
- Al oprimirse los botones, el paquete de pilas se desconecta automáticamente, en la dirección de remoción del mismo.
- Retire el paquete de pilas del taladro.

USOS

El taladro de dos velocidades puede emplearse para los fines enumerados abajo:

- Taladrado en madera
- Taladrado en cerámica, plásticos, fibra de vidrio y material laminado
- Taladrado en metales duros y blandos
- Uso de accesorios de impulsión, como los empleados para enroscar tornillos con puntas de destornillador
- Mezclar pintura
- Taladrado de percusión en hormigón y albañilería.

INTERRUPTOR

Vea la figura 6.

Para **encender** el taladro, oprima el gatillo del interruptor. Para **apagarlo**, suelte el gatillo del interruptor.

VELOCIDAD VARIABLE

Vea la figura 6.

Esta herramienta dispone de un interruptor de velocidad variable, el cual produce mayor velocidad y par torsor cuanto mayor presión se aplica en el gatillo. La velocidad se controla mediante la presión aplicada en el gatillo del interruptor.

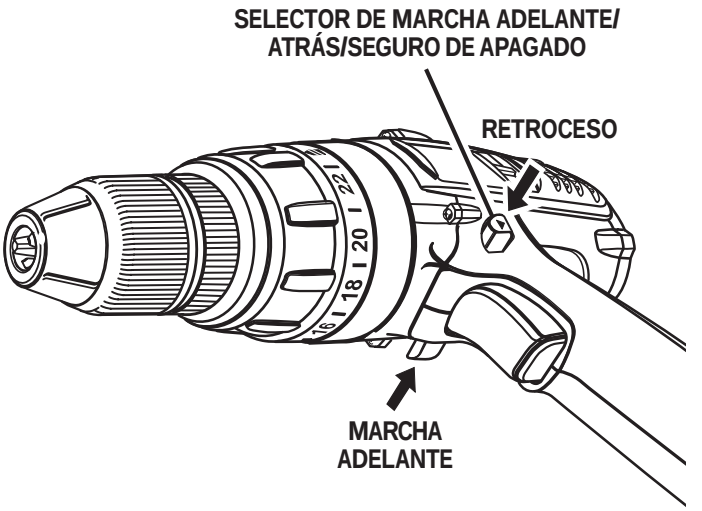

Fig. 4

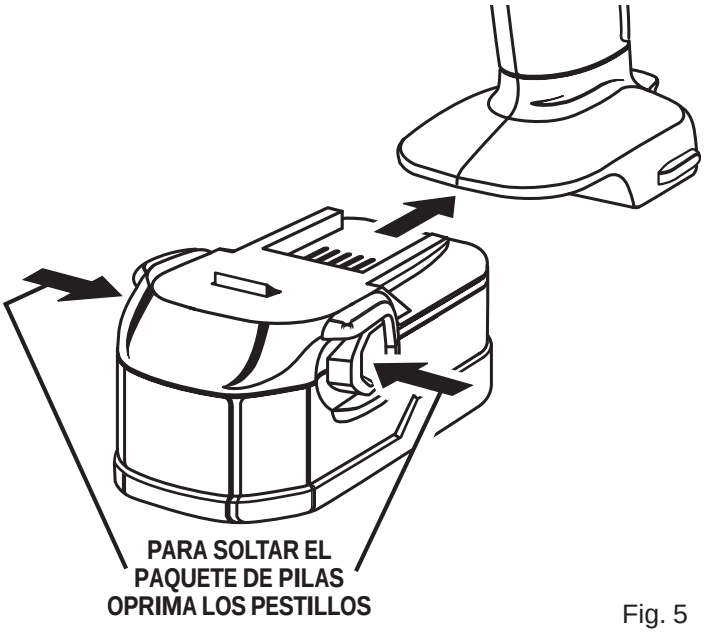

Fig. 5

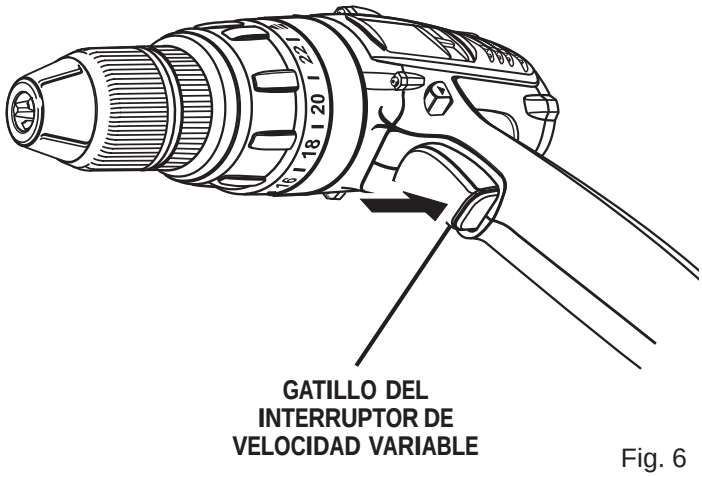

Fig. 6

FUNCIONAMIENTO

Este freno dispone de un freno eléctrico. Al soltarse el gatillo del interruptor, el portabrocas cesa de girar. Cuando el freno funciona correctamente, se observan chispas a través de las ranuras de ventilación del alojamiento del motor. Esto es normal y es la acción del freno.

Nota: Es posible que se escuche un ruido de silbido o de zumbido del interruptor al usarse. No debe ser motivo de preocupación, ya que es una parte normal del funcionamiento del interruptor.

SENTIDO DE ROTACIÓN INVERTIBLE

Vea la figura 7.

Esta herramienta tiene la característica de sentido de rotación invertible. El sentido de rotación se controla con un selector, el cual está situado arriba del interruptor de gatillo. Con el taladro sostenido en la posición normal de trabajo, el selector de sentido de rotación debe estar a la izquierda del interruptor para el taladrado. La dirección de rotación se invierte cuando el selector se encuentra a la derecha del interruptor. Cuando el selector está en la posición central, está asegurado el interruptor de gatillo.

⚠ PRECAUCIÓN:

Para evitar dañar el engranaje, antes de cambiar el sentido de rotación o el ajuste del engranaje de dos velocidades (alta-baja), siempre permita que se detenga completamente el portabrocas.

Para detener el taladro, suelte el interruptor de gatillo y permita que se detenga completamente el portabrocas.

ENGRANAJE DE DOS VELOCIDADES

Vea la figura 7.

El taladro dispone de un engranaje de dos velocidades para girar a velocidad baja, posición **(1)** o alta, posición **(2)**. Hay un interruptor deslizante en la parte superior del taladro para seleccionar velocidad baja, posición **(1)** o alta, posición **(2)**. Al utilizar el taladro en la gama de velocidad baja, posición **(1)**, la velocidad disminuye, y la unidad desarrolla potencia y par torsor mayores. Al utilizar el taladro en la gama de velocidad alta, posición **(2)**, la velocidad aumenta, y la unidad desarrolla potencia y par torsor menores. Para usos donde se requieran potencia y par torsor elevados, use velocidad baja, posición **(1)**, y para taladrado o atornillado rápidos, use velocidad alta, posición **(2)**.

MANGO AUXILIAR

Vea la figura 8.

Este taladro está equipado de un mango auxiliar para facilitar su manejo y ayudar a evitar la pérdida de control.

Para utilizar el mango auxiliar:

- Abra el anillo de sujeción; para ello, gire hacia la izquierda el mango.
- Coloque el anillo del mango auxiliar en el collar del husillo de la herramienta.
- Apriete el mango auxiliar en el ángulo deseado girándolo hacia la derecha.

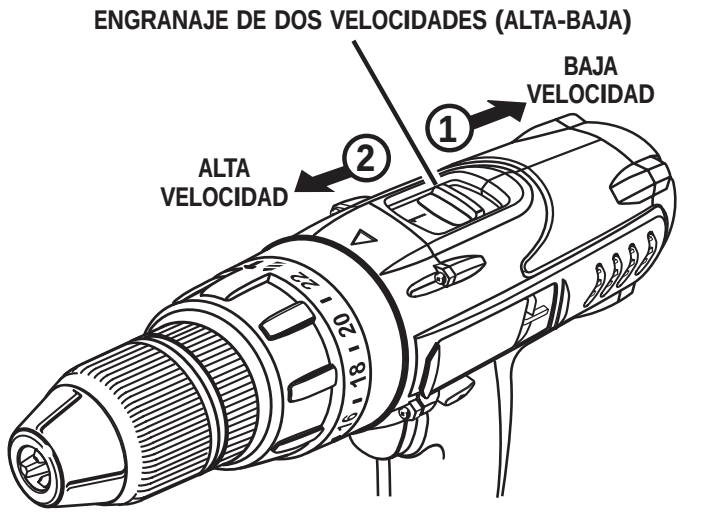

Fig. 7

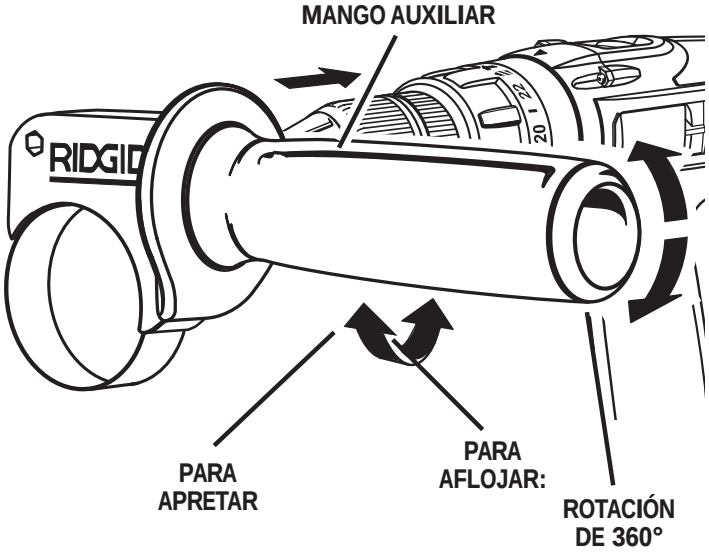

Fig. 8

Nota: Para mayor conveniencia el tornillo se ha dejado oculto dentro del mango auxiliar.

Para evitar dañar la rosca y perder el control, debe verificarse periódicamente el apriete del mango auxiliar. No maneje el taladro con el mango flojo.

INSTALACIÓN DE LAS BROCAS

Vea las figuras 9 y 10.

- Asegure el gatillo del interruptor; para ello, coloque el selector de sentido de rotación en la posición central. *Vea la figura 4.*
- Abra o cierre las mordazas del portabrocas a tal punto que la abertura sea levemente más grande que la broca deseada. Además, eleve levemente la parte frontal del taladro para evitar que la broca caiga de las mordazas del portabrocas.
- Introduzca la broca recta en el portabrocas a toda la longitud de las mordazas, como se muestra en la figura 10.
- Apriete la broca en las mordazas del portabrocas.
- Para apretar la broca en las mordazas del portabrocas, mantenga sujeto el collar del mismo con una mano, mientras gira el cuerpo del portabrocas con la otra.

  Nota: Para apretar las mordazas del portabrocas, gire el cuerpo del mismo en la dirección de la flecha marcada con la palabra "**LOCK**" (bloquear).
- **No** utilice ninguna llave para apretar o aflojar las mordazas del portabrocas.

⚠ ADVERTENCIA:

Asegúrese de introducir la broca recta en las mordazas del portabrocas. No introduzca en ángulo la broca en las mordazas del portabrocas para después apretarla, como se muestra en la figura 9. Podría causar que la broca salga disparada del taladro, y por consecuencia, posibles lesiones corporales serias, o daños al portabrocas.

REMOCIÓN DE LAS BROCAS

Vea la figura 9.

- Asegure el gatillo del interruptor; para ello, coloque el selector de sentido de rotación en la posición central. *Vea la figura 4.*
- Afloje la broca en las mordazas del portabrocas.
- Para aflojar: sujete con una mano el collar del portabrocas y no lo suelte, mientras gira el cuerpo del mismo con la otra mano. **Nota:** Para apretar las mordazas del portabrocas, gire el cuerpo del mismo en la dirección de la flecha marcada con la palabra "**UNLOCK**" (desbloquear).
- **No** utilice ninguna llave para apretar o aflojar las mordazas del portabrocas.
- Retire la broca de las mordazas del portabrocas.

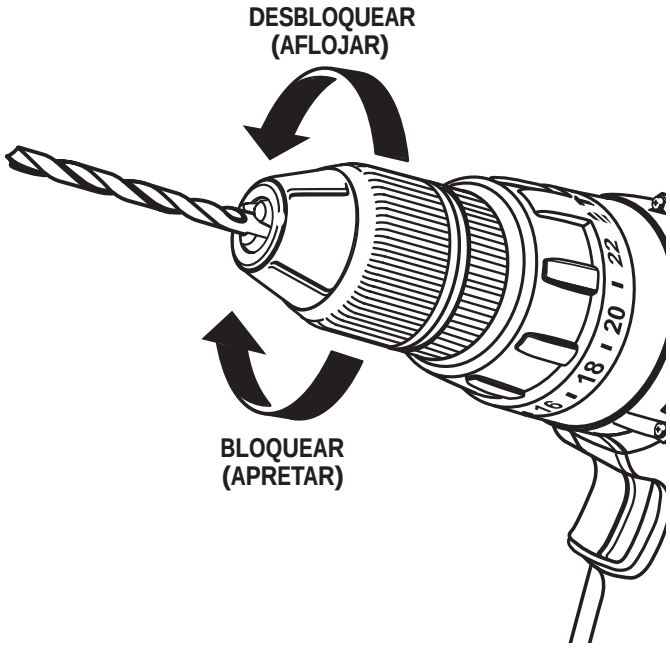

Fig. 9

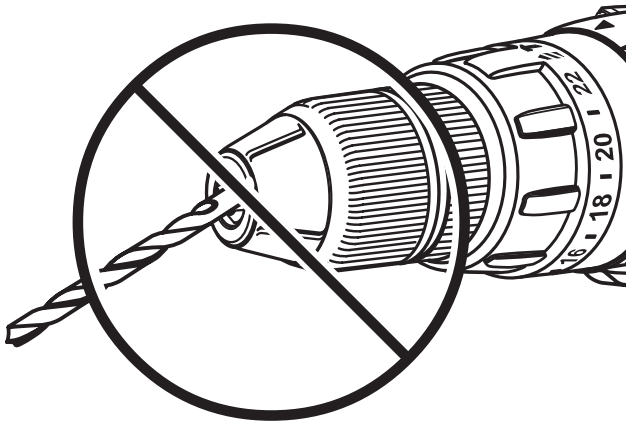

Fig. 10

INSTALACIÓN DE LA BARRA DE CALIBRE DE PROFUNDIDAD

Vea las figuras 11 y 12.

Con el taladro de percusión se suministra una barra de calibre de profundidad para ayudar a controlar la profundidad de los orificios taladrados.

Al taladrar orificios con la barra de calibre de profundidad instalada, la profundidad deseada del orificio se alcanza cuando el extremo de la barra toca la superficie del material que está taladrándose.

Para instalar y ajustar la barra de calibre de profundidad realice los siguientes pasos.

1. Afloje el mango auxiliar.
2. Introduzca la barra de calibre de profundidad a través del orificio del mango auxiliar.
3. Ajuste la barra de calibre de profundidad de manera que la broca sobrepase el extremo de la barra, hasta la profundidad de taladrado requerida.
4. Apriete firmemente el mango auxiliar. De esta manera se ajusta el indicador de profundidad a la profundidad de taladrado deseada. It also secures the auxiliary handle.

ADJUSTABLE TORQUE CLUTCH

This drill is equipped with an adjustable torque clutch for driving different types of screws into different materials. The proper setting depends on the type of material and the size of screw you are using.

AJUSTE DEL PAR TORSOR

- Identifique las veinticuatro marcas de ajuste del indicador de par torsor, en la parte frontal del taladro. *Vea la figura 13.*
- Gire el anillo de ajuste a la marca deseada.
  - 1 - 4 — Para enroscar tornillos pequeños.
  - 5 -8 — Para enroscar tornillos en material blando.
  - 9 -12 — Para enroscar tornillos en material blando o duro.
  - 13 -16 — Para enroscar tornillos en madera dura.
  - 17 - 20 — Para enroscar tornillos grandes.
  - 21 - 23 ( ) — Para taladrado intensivo.
  - — Para taladrado de percusión.

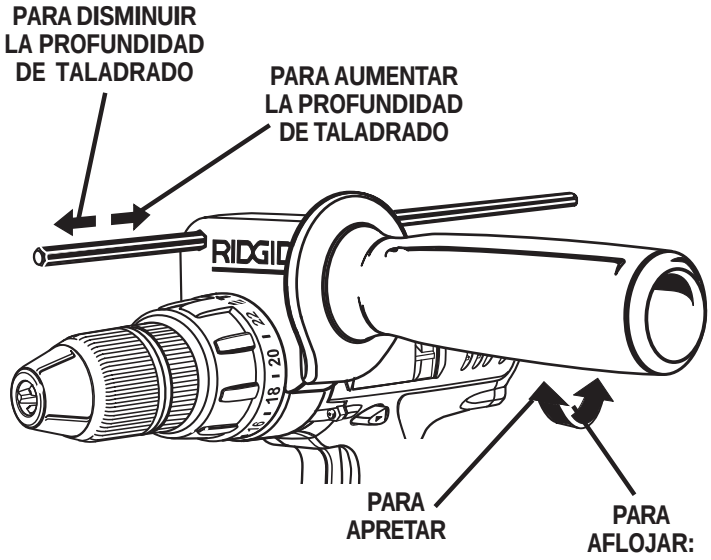

Fig. 11

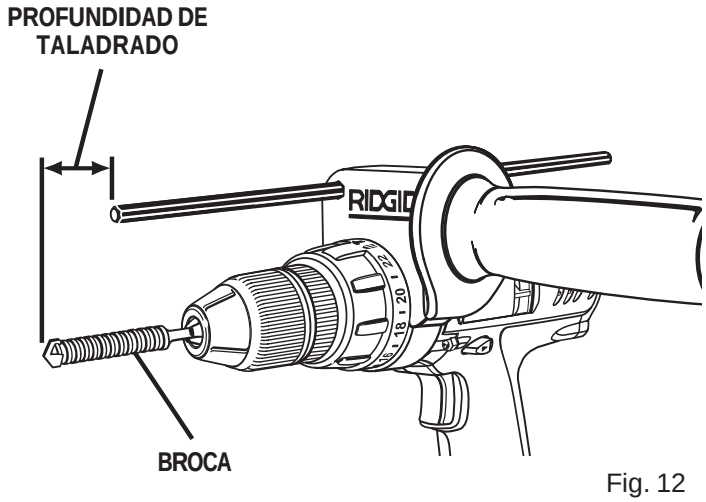

Fig. 12

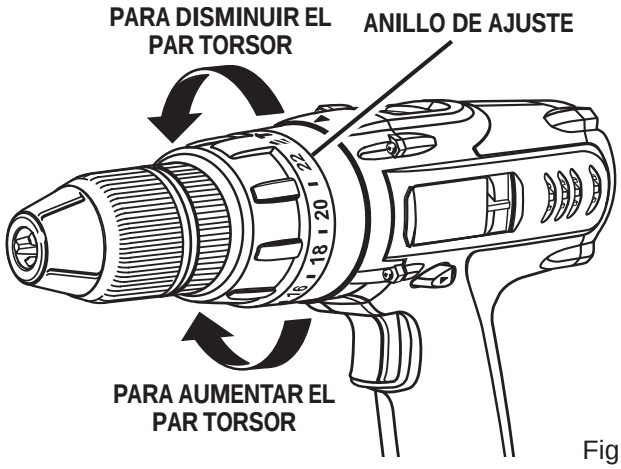

Fig. 13

COMPARTIMIENTO DE BROCAS

Vea la figura 14.

Cuando no está utilizándose la broca suministrada con el taladro, puede colocarse en el compartimiento situado en la parte posterior del alojamiento del motor.

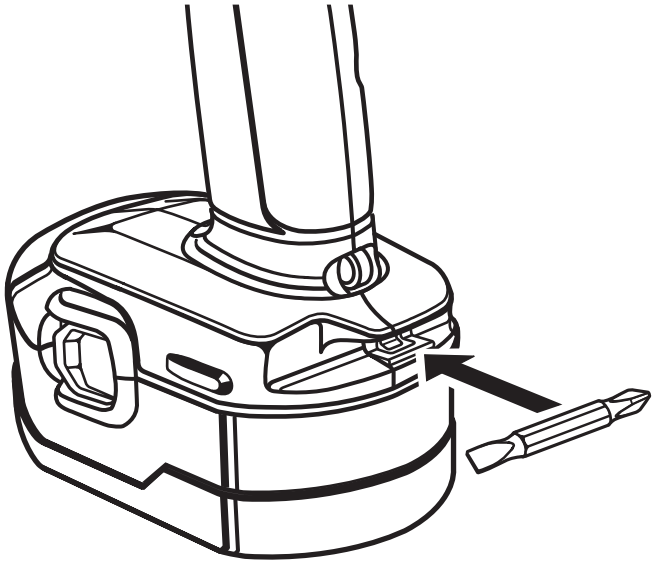

Fig. 14

⚠ ADVERTENCIA:

Siempre póngase protección ocular con la marca de cumplimiento de la norma ANSI Z87.1. La inobservancia de esta advertencia puede causar el lanzamiento de polvo, virutas o partículas sueltas a los ojos, con las consiguientes posibles lesiones serias.

TALADRADO

Vea la figura 15.

Para taladrar superficies lisas duras utilice un punzón de marcar para señalar la ubicación de la perforación. De esta manera se evita que se desplace el centro al iniciar la perforación. No obstante, la característica de baja velocidad permite iniciar la perforación de orificios sin marcar con punzón, si así se desea. Para hacerlo, simplemente accione el taladro a baja velocidad hasta que se inicie la perforación.

El material que va a taladrarse debe asegurarse en una prensa de banco o con prensas de mano, para evitar que gire al girar la broca.

Sostenga firmemente la herramienta y coloque la broca en el punto donde va a taladrar. Oprima el gatillo del interruptor para arrancar el taladro.

Introduzca la broca en la pieza de trabajo aplicando justamente la presión suficiente para ir perforando el material. No fuerce el taladro ni aplique presión lateral para ovalar el orificio.

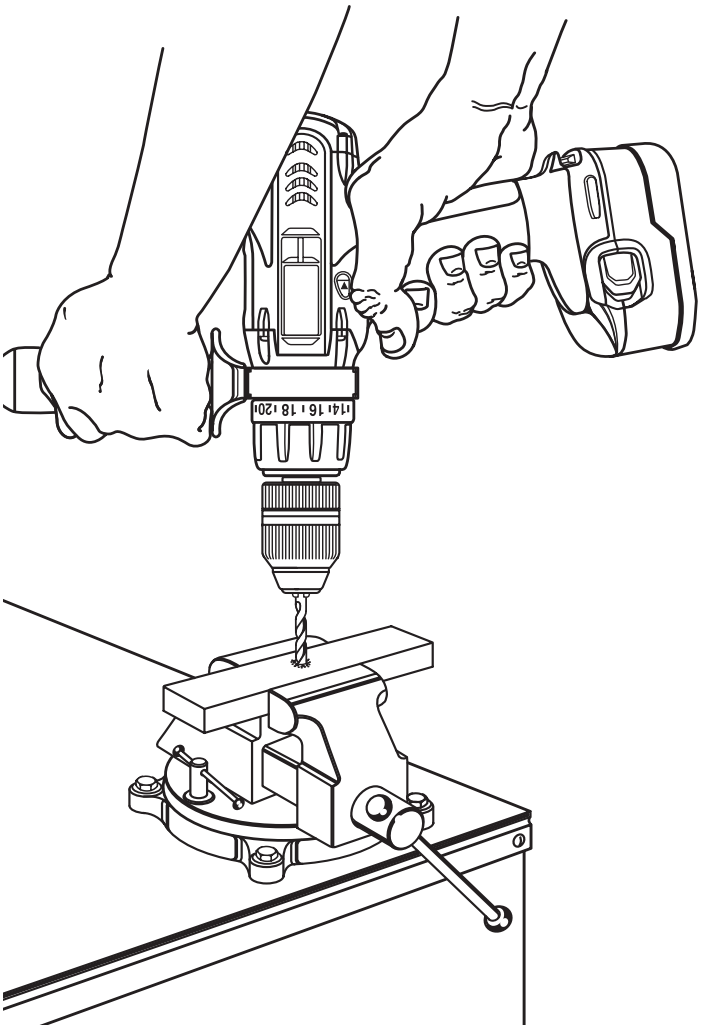

Fig. 15

⚠ ADVERTENCIA:

Esté preparado por si se atasca o se rompe la broca. Cuando ocurren estas situaciones, el taladro presenta una tendencia a agarrotarse y dar una patada en el sentido opuesto al de rotación, y podría causar una pérdida de control al cortar el material. Si usted no está preparado, esta pérdida de control podría ser causa de lesiones serias.

Al taladrar metales aplique aceite de baja viscosidad en la broca para evitar el recalentamiento de la misma. El aceite prolonga la vida de servicio de la broca y aumenta la eficacia de la operación de taladrado.

Si se atasca la broca en la pieza de trabajo, o si se detiene el taladro, suelte de inmediato el gatillo del interruptor. Retire la broca de la pieza de trabajo y determine la razón causante del atoramiento.

AJUSTE AL MODO DE TALADRADO O DE PERCUSIÓN

Vea la figura 16.

Para ajustar el taladro de percusión al modo de taladrado o de percusión, gire el selector de modo en el sentido de las flechas como se muestra en la figura 16. Para su conveniencia, se han moldeado en el selector un símbolo de martillo (percusión) y uno de broca (taladrado).

⚠ ADVERTENCIA:

El taladro de percusión no está diseñado para percusión en dirección inversa. La percusión en dirección inversa puede dañar el taladro.

Recomendamos el empleo de brocas con punta de carburo y el modo de percusión al taladrar en materiales duros como el ladrillo, mosaico, hormigón, etc.
Recomendamos seleccionar el modo de taladrado normal al taladrar con brocas helicoidales, sierras cilíndricas, etc., tanto en acero como en materiales blandos.

TALADRADO EN MADERA

- Para obtener un desempeño óptimo de la unidad, utilice brocas de acero de alta velocidad para taladrado en madera.
- Ponga el anillo selector de modo del taladro de percusión en taladrado normal.
- Comience a taladrar a una velocidad muy baja para impedirle a la broca abandonar el punto inicial. Aumente la velocidad a medida que la broca penetra en el material.
- Al taladrar orificios de lado a lado, coloque un bloque de madera detrás de la pieza de trabajo para evitar producir orillas deshilachadas o astilladas en la parte posterior del orificio.
- No asegure el interruptor para trabajos en los cuales pueda necesitarse detener súbitamente el taladro.

TALADRADO EN METAL

- Para obtener un desempeño óptimo de la unidad, utilice brocas de acero de alta velocidad para taladrado en metal o en acero.
- Ponga el selector de modo del taladro de percusión en taladrado normal.
- Comience a taladrar a una velocidad muy baja para impedirle a la broca abandonar el punto inicial.
- Mantenga una velocidad y una presión tales que permitan taladrar sin recalentar la broca. Si se aplica demasiada presión:

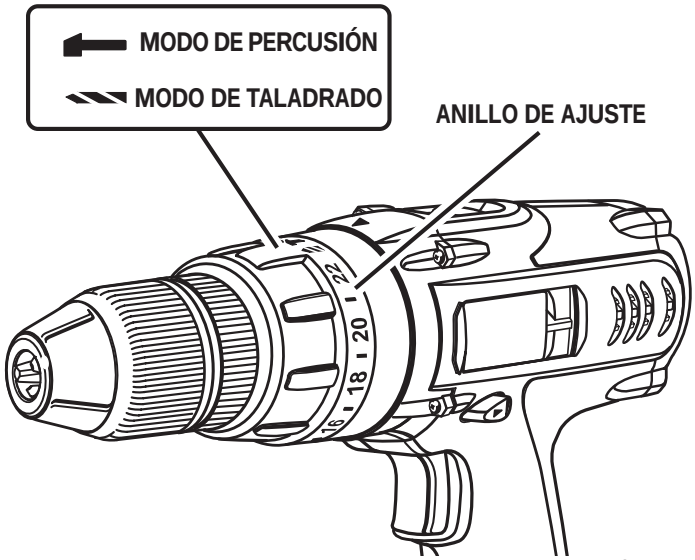

Fig. 16

  - Se recalienta el taladro;
  - Se gastan los cojinetes;
  - Se doblan o se queman las brocas; y
  - Se producen orificios descentrados o de forma irregular.
- Al taladrar orificios grandes en metal, recomendamos taladrar con una broca pequeña primero, para después terminar con una broca más grande. También, lubrique la broca con aceite para mejorar la acción de taladrado y aumentar la vida de servicio de la broca.

TALADRADO EN ALBAÑILERÍA

- Para obtener un desempeño óptimo de la unidad, utilice brocas de impacto con puntas de carburo para albañilería al taladrar en ladrillo, azulejo, hormigón, etc.
- Ponga el selector de modo del taladro de percusión en modo de percusión.
- Para obtener resultados óptimos en ladrillo, aplique presión leve y velocidad mediana.
- Para materiales duros como el hormigón, aplique presión adicional y velocidad alta.
- Al taladrar orificios en azulejo o baldosa, practique con una pieza de desecho para determinar la mejor combinación de velocidad y presión.

⚠ ADVERTENCIA:

Al dar servicio a la unidad, sólo utilice piezas de repuesto RIDGID® idénticas. El empleo de piezas diferentes puede presentar un peligro o causar daños al producto.

INFORMACIÓN GENERAL

Evite el empleo de solventes al limpiar piezas de plástico. La mayoría de los plásticos son susceptibles a diferentes tipos de solventes comerciales y pueden resultar dañados. Utilice paños limpios para eliminar la suciedad, el polvo de los carbones, etc., los cuales pueden dañar, debilitar o destruir el plástico.

No maltrate las herramientas eléctricas. El maltrato puede dañar la herramienta y la pieza de trabajo.

⚠ ADVERTENCIA:

No permita en ningún momento que fluidos para frenos, gasolina, productos a base de petróleo, aceites penetrantes, etc., lleguen a tocar las piezas de plástico. Contienen compuestos químicos que pueden dañar, debilitar o destruir el plástico.

⚠ ADVERTENCIA:

No intente modificar esta herramienta ni hacer accesorios no recomendados para la misma. Cualquier alteración o modificación constituye maltrato el cual puede causar una condición peligrosa, y como consecuencia posibles lesiones corporales serias.

⚠ ADVERTENCIA:

Siempre póngase protección ocular con la marca de cumplimiento de la norma ANSI Z87.1. La inobservancia de esta advertencia puede causar el lanzamiento de polvo, virutas o partículas sueltas a los ojos, con las consiguientes posibles lesiones serias.

DESMONTAJE DEL PORTABROCAS

Vea las figuras 17, 18 y 19.

Para poder utilizarse algunos de los accesorios debe desmontarse el portabrocas. Para el desmontaje:

- Asegure el gatillo del interruptor; para ello, coloque el selector de sentido de rotación en la posición central. Vea *la figura 4.*
- Introduzca una llave hexagonal de 5/16 pulg. o más grande en el portabrocas y apriete firmemente las mordazas del mismo.
- Golpee sólidamente la llave hexagonal con un mazo de goma hacia la derecha. Vea la figura 17. De esta manera se afloja el tornillo del portabrocas para permitir el desmontaje de éste.

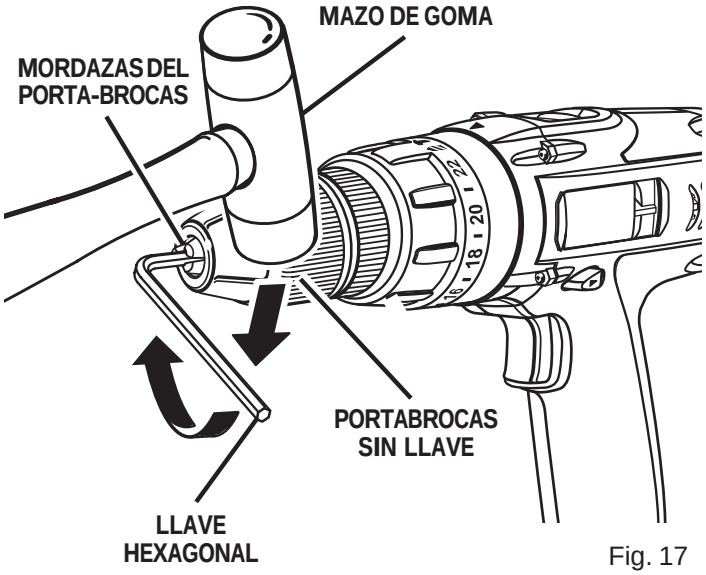

Fig. 17

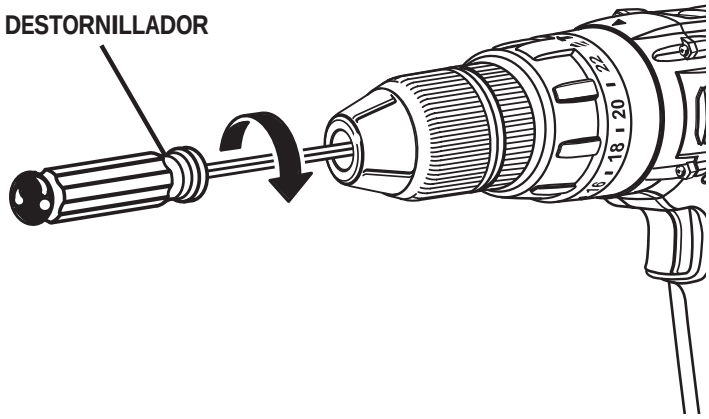

Fig. 18

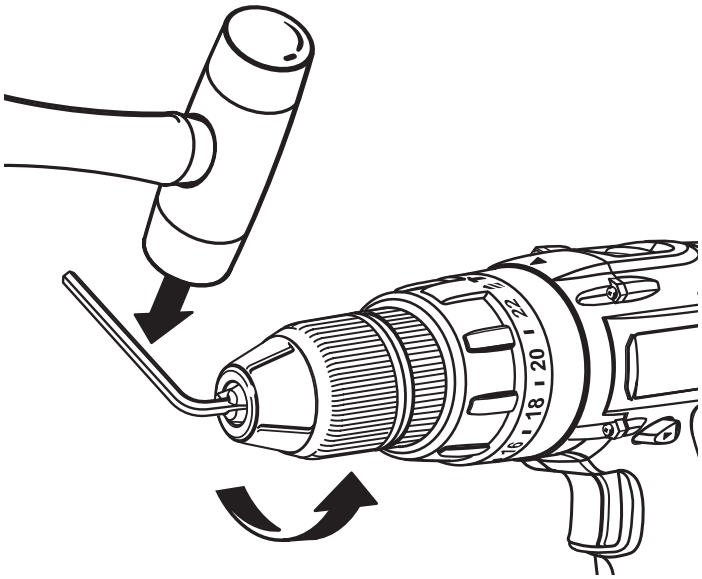
Fig. 19

- Abra las mordazas del portabrocasy retire la llave hexagonal. Desenrosque el tornillo del portabrocas; para ello, gírelo hacia la derecha. *Vea la figura 18.*
  Nota: El tornillo tiene rosca izquierda.
- Inserte la llave hexagonal en el portabrocas y apriete firmemente las mordazas del mismo. Golpee sólidamente con un mazo de goma hacia la izquierda. De esta manera se afloja el portabrocas en el husillo. Ahora ya puede desenroscarse a mano. *Vea la figura 19.*

APRIETE DEL PORTABROCAS CUANDO SE AFLOJE

El portabrocas puede llegar a aflojarse en el husillo, con lo cual empieza a bambolearse. Periódicamente revise el apriete del tornillo del portabrocas.

Para apretarlo siga estos pasos:

- Asegure el gatillo del interruptor; para ello, coloque el selector de sentido de rotación en la posición central. Vea *la figura 4.*
- Abra las mordazas del portabrocas.
- Inserte la llave hexagonal en el portabrocas y apriete firmemente las mordazas del mismo. Golpee sólidamente la llave hexagonal con un mazo de goma hacia la derecha. De esta manera se aprieta el portabrocas en el husillo. *Vea la figura 17.*
- Abra las mordazas del portabrocas y retire la llave hexagonal.
- Apriete el tornillo del portabrocas.
  Nota: El tornillo del portabrocas tiene rosca izquierda.

PILAS

El paquete de pilas de la herramienta está compuesto de pilas recargables de níquel-cadmio. El período de funcionamiento obtenible con cada carga depende del tipo de trabajo hecho.

Las pilas de esta herramienta están diseñadas para proporcionar una larga vida de servicio sin problemas. No obstante, como todas las pilas, finalmente se acaban. **No** desarme el paquete de pilas para tratar de cambiar las pilas. El manejo de estas pilas, especialmente cuando se traen puestos anillos y joyas, puede causar quemaduras serias.

Para lograr la más larga duración posible de las pilas, se sugiere lo siguiente:

- Guarde las pilas y cárguelas en un área fresca. Las temperaturas abajo de 50 °F (10 °C) o arriba de 100 °F (38 °C) acortan la duración de las pilas.
- Nunca guarde las pilas estando descargadas. Recárguelas de inmediato después de que se hayan descargado.
- Todas las pilas pierden gradualmente su carga. Cuanto más elevada es la temperatura más rápido pierden la carga. Si guarda la herramienta durante períodos de tiempo prolongados sin usarla, recargue las pilas cada uno o dos meses. Con esta práctica se prolonga la vida de las pilas.

REMOCIÓN Y PREPARACIÓN DEL PAQUETE DE PILAS PARA EL RECICLADO

⚠ ADVERTENCIA:

Al retirar el paquete de pilas, cubra las terminales del mismo con cinta adhesiva reforzada. No intente destruir o desarmar el paquete de pilas, ni de desmontar ninguno de sus componentes. Las pilas de níquel-cadmio deben reciclarse o desecharse debidamente. También, nunca toque ambas terminales con objetos metálicos y partes del cuerpo, ya que puede resultar un corto circuito. Manténgase fuera del alcance de los niños. La inobservancia de estas advertencias puede causar incendios y lesiones corporales serias.

Para preservar los recursos naturales, le suplicamos reciclar o desechar debidamente las pilas.

Este producto contiene pilas de níquel-cadmio. Es posible que algunas leyes municipales, estatales o federales prohíban desechar las pilas de níquel-cadmio en la basura normal.

Consulte a las autoridades reguladoras de desechos para obtener información en relación con las alternativas de reciclado y desecho disponibles.

GARANTÍA

HERRAMIENTAS ELÉCTRICAS DE MANO Y ESTACIONARIAS RIDGID® — GARANTÍA DE SERVICIO LIMITADA DE TRES AÑOS

Debe presentarse prueba de la compra al solicitar servicio al amparo de la garantía.
Se limita a las herramientas de mano y estacionarias RIDGID® adquiridas a partir de 1/Feb./04. Este producto está manufacturado por One World Technologies, Inc., La licencia de uso de la marca comercial es otorgada por RIDGID, Inc. Toda comunicación en relación con la garantía debe dirigirse a One World Technologies, Inc., a la atención de: Servicio Técnico de Herramientas Eléctricas de Mano y Estacionarias RIDGID, al (línea gratuita) 1-866-539-1710.

POLÍTICA DE GARANTÍA DE SATISFACCIÓN DE 90 DÍAS

Durante los primeros 90 días a partir de la fecha de compra, si no está satisfecho con el desempeño de esta herramienta de mano o estacionaria RIDGID® por cualquier razón, puede devolverla al establecimiento donde la adquirió, donde se le proporcionará un reembolso total o un intercambio. Para recibir una herramienta de reemplazo, debe presentar documentación de prueba de la compra, y devolver el equipo original empaquetado con el producto original. La herramienta de reemplazo queda cubierta por la garantía limitada por el resto del período de garantía de servicio de 3 AÑOS.

LO QUE ESTÁ CUBIERTO POR LA GARANTÍA DE SERVICIO LIMITADA DE 3 AÑOS

Esta garantía de las herramientas de mano y estacionarias RIDGID® cubre todos los defectos en materiales y mano de obra, así como piezas desgastables como escobillas, portabrocas, motores, interruptores, cordones eléctricos, engranajes e incluso las pilas inalámbricas de esta herramienta RIDGID® por tres años a partir de la fecha de compra de la herramienta. Las garantías de otros productos RIDGID® pueden ser diferentes.

FORMA DE OBTENER SERVICIO

Para obtener servicio para esta herramienta RIDGID®, debe devolverla, ya sea con el flete pagado por anticipado, o llevarla a un centro de servicio autorizado para herramientas eléctricas de mano y estacionarias de la marca RIDGID®. Para obtener información sobre el centro de servicio autorizado más cercano a usted, le suplicamos llamar al (línea gratuita) 1-866-539-1710 o visitar el sitio electrónico de RIDGID® en la red mundial, www.ridgid.com. Al solicitar servicio al amparo de la garantía, debe presentar el recibo fechado de venta. El centro de servicio autorizado reparará toda mano de obra deficiente del producto, y reparará o reemplazará cualquier pieza cubierta en la garantía, a nuestra sola discreción, sin ningún cargo al consumidor.

LO QUE NO ESTÁ CUBIERTO

Esta garantía se ofrece exclusivamente al comprador original al menudeo y no puede transferirse. Esta garantía sólo cubre defectos que surjan en el uso normal de la herramienta y no cubre ningún malfuncionamiento, falla o defecto producido por el uso indebido, maltrato, negligencia, alteración, modificación o reparación efectuada por terceros diferentes de los centros de servicio autorizados para herramientas eléctricas de mano y estacionarias de la marca RIDGID®. No están cubiertos los accesorios suministrados con la herramienta, como las hojas, brocas, papel de lija, etc.
RIDGID, INC. Y ONE WORLD TECHNOLOGIES, INC. NO OFRECEN NINGUNA GARANTÍA, DECLARACIÓN O PROMESA EN RELACIÓN CON LA CALIDAD O EL DESEMPEÑO DE SUS HERRAMIENTAS ELÉCTRICAS MÁS QUE LAS SEÑALADAS ESPECÍFICAMENTE EN ESTA GARANTÍA.

LIMITACIONES ADICIONALES

Hasta donde lo permiten las leyes relevantes, se desconoce toda garantía implícita, incluidas las GARANTÍAS DE COMERCIABILIDAD o IDONEIDAD PARA UN USO EN PARTICULAR. Toda garantía implícita, incluidas las garantías de comerciabilidad o idoneidad para un uso en particular, que no pueda desconocerse según las leyes estatales, está limitada a tres años a partir de la fecha de compra. One World Technologies, Inc. y Ridgid, Inc. no son responsables de daños directos, indirectos, incidentales o consecuentes. Algunos estados no permiten limitaciones en cuanto al período de vigencia de una garantía implícita y/o no permiten exclusiones o limitaciones de daños incidentales o consecuentes, por lo tanto es posible que esta limitación no se aplique en el caso de usted. Esta garantía le confiere derechos legales específicos, y es posible que usted goce de otros derechos, los cuales pueden variar de estado a estado.

One World Technologies, Inc.
Hwy. 8
Pickens, SC 29671

NOTAS

NOTAS

NOTAS

MANUAL DEL OPERADOR

1/2 PULG. 18 VOLTS TALADRO DE PERCUSIÓN DE DOS VELOCIDADES / INVERTIBLE

Núm. de modelo R841150

Información sobre servicio al consumidor:

Para piezas de repuesto o servicio, comuníquese con el centro de servicio autorizado de productos RIDGID de su preferencia. Asegúrese de proporcionar todos los datos pertinentes al llamar o al presentarse personalmente. Para obtener información sobre el centro de servicio autorizado más cercano a usted, le suplicamos llamar al 1-866-539-1710 o visitar nuestro sitio en la red mundial, en la dirección www.ridgid.com.

El número de modelo de este producto se encuentra en una placa adherida al alojamiento del motor. Le recomendamos anotar el número de serie en el espacio suministrado abajo. Al ordenar piezas de repuesto siempre proporcione la siguiente información:

Modelo Núm. R841150

Núm. de serie _____

983000-314
1-05